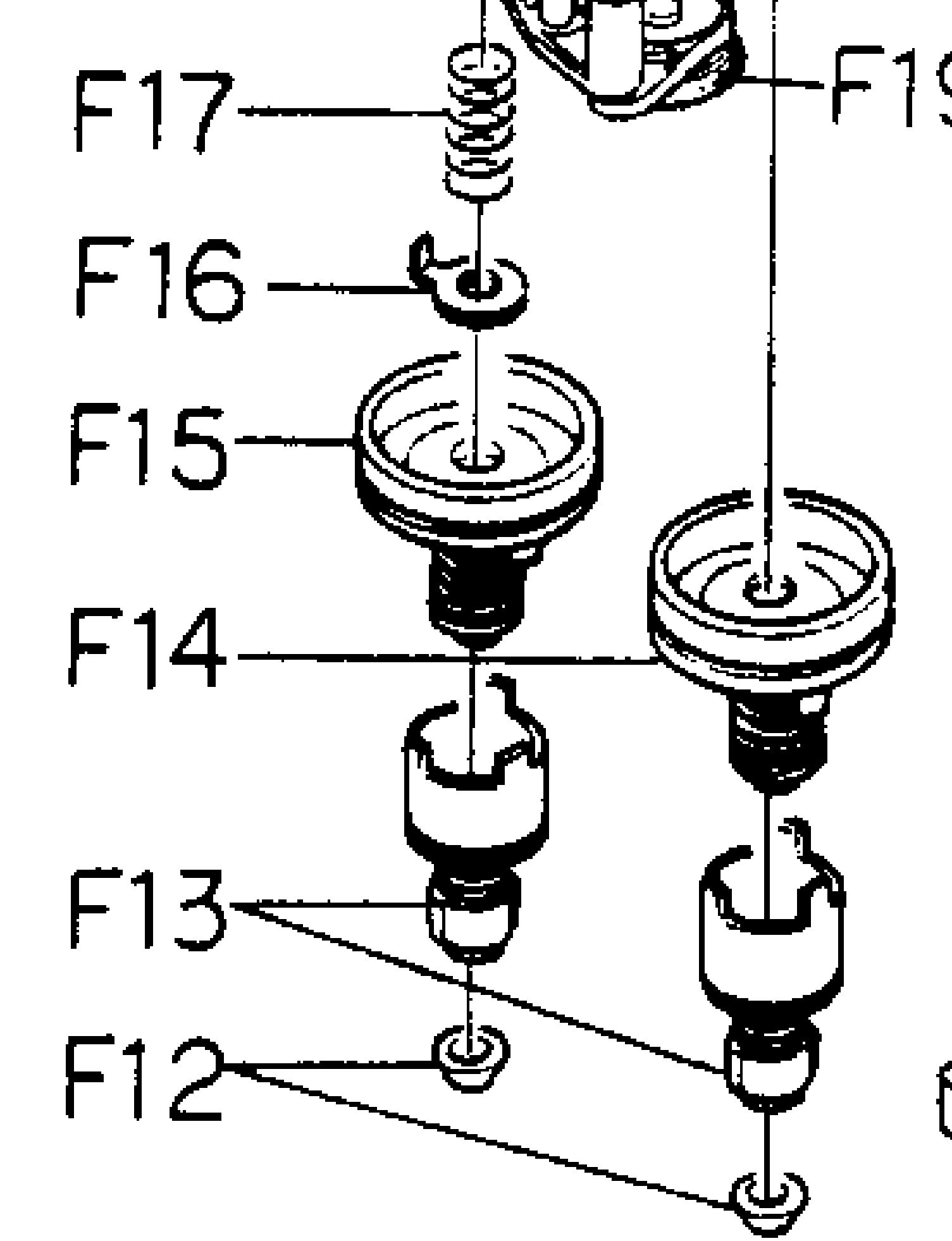
F17
F16
F15
F14
F13
F12